Manuel d'utilisation

POTENCE INDUSTRIELLE

RÉFÉRENCE : POTIF

MAGSI • ZA de Bel Air • 29 450 SIZUN • 02.98.24.10.00

WWW.MAGSI.FR

TABLE DES MATIERES

I. **Introduction** **3**
- A. Modification 3

II. **Instruction de maintenance** **4**
- A Circulation sur la voie publique 5
- B. Remise de l'accessoire 5
- C. Sécurité des personnes 5
- D. Sécurité machine 5
- E. Préconisation 5
- F. Sécurité en matière d'entretien 5
- G. Sécurité en matière d'utilisation 5

III. **Présentation** **6**
- A. Modèle 6
- B. Identification 6
- C. Caractéristiques techniques 7
- D. Composants principaux 7

IV. **Installation** **8**
- A. Contrôles à la réception 8
- B. Levage 8

V. **Utilisation** **9**
- A. Opérations de contrôle préalables à l'utilisation 9
- B. Attelage de l'accessoire 9
- C. Option 9
- D. Conditions de travail de l'accessoire 10
- E. Précautions d'emploi 12

VI. **Entretien** **13**
- A. Arrêt prolongé et remisage 13
- B. Consignes d'utilisation du nettoyeur HP 13
- C. Incident de fonctionnement 14
- D. Annexes 15
- E. Nomenclature des pièces de rechange 16
- F. Certificat de Conformité 16

I. Introduction

Vous venez de faire l'acquisition d'une potence industrielle MAGSI, nous vous en remercions. Avant tout, pour vous servir correctement de votre accessoire, lisez complètement ce manuel d'instruction.

Votre accessoire bénéficie d'une garantie contre tout vice de fonctionnement et hors pièces d'usures dans une période de 12 mois à compter de la livraison. La garantie ne peut être accordée en cas de non-respect du présent livret ou en cas de mauvaise utilisation.

Seules les pièces MAGSI distribuées par notre service après-vente bénéficient et peuvent faire bénéficier de la garantie.

A. Modification

L'amélioration de nos produits est une préoccupation constante de la société MAGSI. C'est pourquoi, les plans de fabrication de nos divers accessoires peuvent être modifiés sans préavis, sans nuire à leur utilisation en service.

En cas de demande, il est impératif de nous rappeler le numéro de série inscrit sur la déclaration de conformité apposée sur l'accessoire.

II. Instruction de maintenance

Le présent manuel a pour objectif de donner toutes les informations nécessaires pour une bonne utilisation de votre accessoire.

Nous insistons sur l'importance de suivre attentivement toutes les instructions de chacun des chapitres afin d'éviter tout risque de fausse manœuvre, qui pourrait engendrer des dommages corporels et/ou détériorer votre matériel

Ce manuel doit être considéré comme faisant partie intégrante de l'accessoire et doit toujours l'accompagner, même en cas de revente.

Cet accessoire est conçu pour réaliser des travaux spécifiques en relation avec différents secteurs d'activité. Le constructeur n'accepte aucune responsabilité pour les dommages matériels ou corporels résultant d'une utilisation non conforme, les risques devant en être supportés uniquement par l'utilisateur. Un usage conforme à celui défini ci-dessus suppose l'observation et le suivi des règles d'utilisation, d'entretien et de remise en état stipulées par le constructeur.

Il est impératif de toujours respecter les consignes de prévention des accidents, ainsi que les règles générales en matière de sécurité de médecine du travail et de législation routière

Le constructeur décline toute responsabilité en cas de dommages matériels ou corporels résultant d'une modification apportée à la machine sans son agrément.

Si des informations ou des précisions complémentaires vous semblent nécessaires, n'hésitez pas à nous consulter.

D'autre part, nous recommandons, pour toute demande d'informations ou de pièces de rechange, de préciser :

Année de construction :

Type :

N° de série :

Lors de son utilisation, un seul opérateur doit être aux commandes de l'engin porteur.

D'autre part, nous recommandons tout d'abord de choisir une machine appropriée au travail ou convenablement adaptée à cet effet, puis de s'assurer de la conformité et du maintien en conformité de celle-ci et enfin de lire attentivement cette notice pour bien comprendre son fonctionnement.

A Circulation sur la voie publique

Respecter la réglementation en vigueur pour circuler sur la voie publique.
Rappel : Vitesse maximale autorisée 25 km/h, largeur maximale de l'outil 2m55.

- **Circuler sur la voie publique avec le bras de levage en position basse et l'accessoire cavé.**

B. Remise de l'accessoire

Des accessoires non remisés correctement peuvent blesser ou même tuer en tombant.
Caler ses accessoires de façon à ce qu'ils ne puissent pas tomber ou rouler.

C. Sécurité des personnes

Porter des vêtements ajustés au corps et se munir des équipements de protection individuels (chaussures de sécurité, casque antibruit, lunettes de protection, etc....) correspondant au travail à effectuer.

D. Sécurité machine

S'assurer avant de mettre la machine en service du bon accrochage, verrouillage, de l'accessoire.

E. Préconisation

Ne jamais mettre en service l'accessoire lorsque d'autres personnes se trouvent à proximité. Toutes personnes lors d'une manutention doit se situer au-delà d'un rayon de 10 mètres par rapport à l'accessoire.

F. Sécurité en matière d'entretien

Avant de commencer à travailler, lire attentivement les instructions d'entretien. Ne jamais effectuer d'opération de lubrification, d'entretien ou de réglage lorsque la machine est en marche. Poser l'accessoire au sol, arrêter le moteur du véhicule porteur, si nécessaire le laisser refroidir.

G. Sécurité en matière d'utilisation

Vérifier régulièrement les fixations des accessoires.
Ne jamais intervenir sur l'accessoire monté sur la machine sans l'avoir arrêtée.

III. Présentation

A. Modèle

Potence industrielle (Réf : POTIF)

B. Identification

La plaque signalétique de votre accessoire se situe au niveau du crochet de fixation droit.

Sur la plaque signalétique, vous retrouvez notamment les informations suivantes :

- N° de série
- Date de fabrication
- Poids de l'accessoire
- Type d'accessoire
- Capacité de l'accessoire
- Référence de l'accessoire

C. Caractéristiques techniques

REFERENCE	LONGUEUR (M)	CAPACITE (KG)	POIDS (KG)
POTIF0.3/1	0.3	1000	85
POTIF0.6/1	0.6	1000	95
POTIF1/1	1	1000	105
POTIF1/3	1	3000	115
POTIF2/2	2	2000	190
POTIF3/1	3	1000	195

IMPORTANT :

La capacité de chargement est donnée pour un véhicule à l'arrêt.

Des consignes de sécurité particulières au nouvel équipement seront rédigées et portées à la connaissance du cariste par le chef d'établissement.

D. Composants principaux

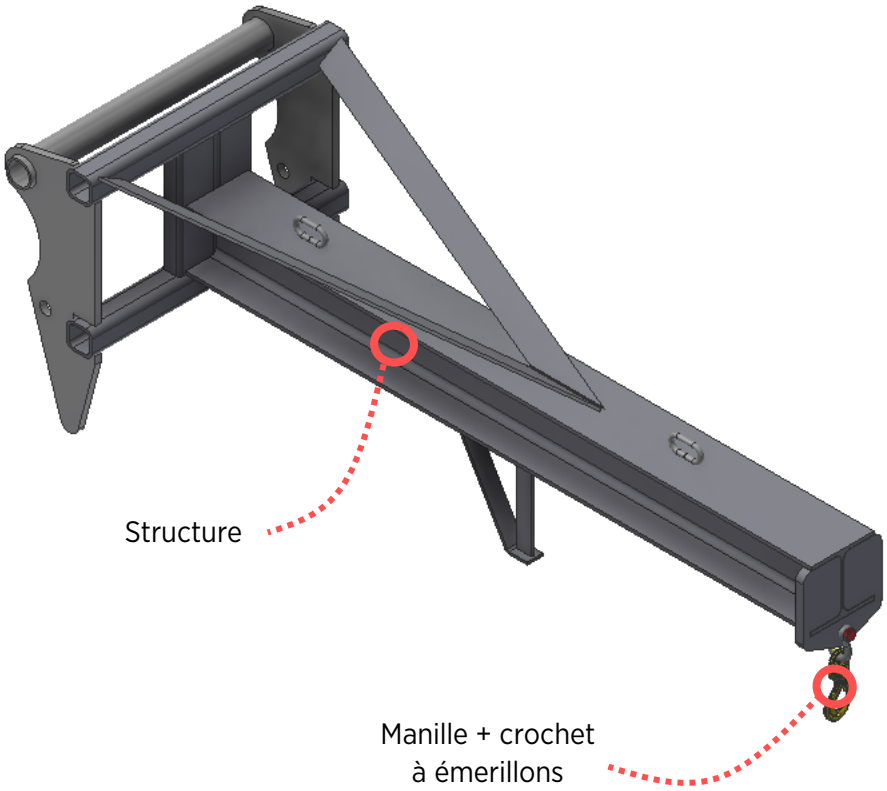

IV. Installation

A. Contrôles à la réception

Lors de la livraison s'assurer de la conformité du produit par rapport à la commande. Contrôler également l'état du matériel afin d'établir, si nécessaire, des réserves auprès du transporteur. Vérifier l'apposition de la plaque CE et la conformité de celle-ci à la commande.

B. Levage

Le poids de l'accessoire est indiqué sur la plaque CE de celui-ci.

S'assurer :

- de la capacité de levage
- que les accessoires de levage sont en bon état.
- qu'aucune personne ne se trouve sur la zone de manutention.
- que la personne est habilitée.
- qu'une seule personne doit être aux commandes de l'engin porteur.

IMPORTANT :

L'utilisation de l'accessoire ne s'effectuera que lorsque les consignes ci-dessus auront été appliquées. En cas de non-respect de ces règles, la société MAGSI déclinera toute responsabilité

V. Utilisation

A. Opérations de contrôle préalables à l'utilisation

- Bien vérifier le serrage des écrous de l'accessoire après montage et toutes les 10 heures d'utilisation.
- Bien vérifier le bon état général de l'accessoire avant de commencer le travail (aucune déformation de la structure, présence des éléments de levage en bon état : manille + crochet).
- Bien s'assurer que les vérins de l'appareil de levage sont équipés d'un clapet de maintien de charge des 2 côtés de ceux-ci. En cas de non-présence de ces organes de sécurité, l'entreprise Magsi ne pourra être tenue pour responsable en cas d'incident.

B. Attelage de l'accessoire

- Accrocher et verrouiller l'outil.
- Pour la première utilisation, soulever à moins de 1m du sol une charge modérée afin de s'assurer du bon fonctionnement de l'ensemble. Puis valider la bonne prise en main de l'accessoire par le chauffeur.

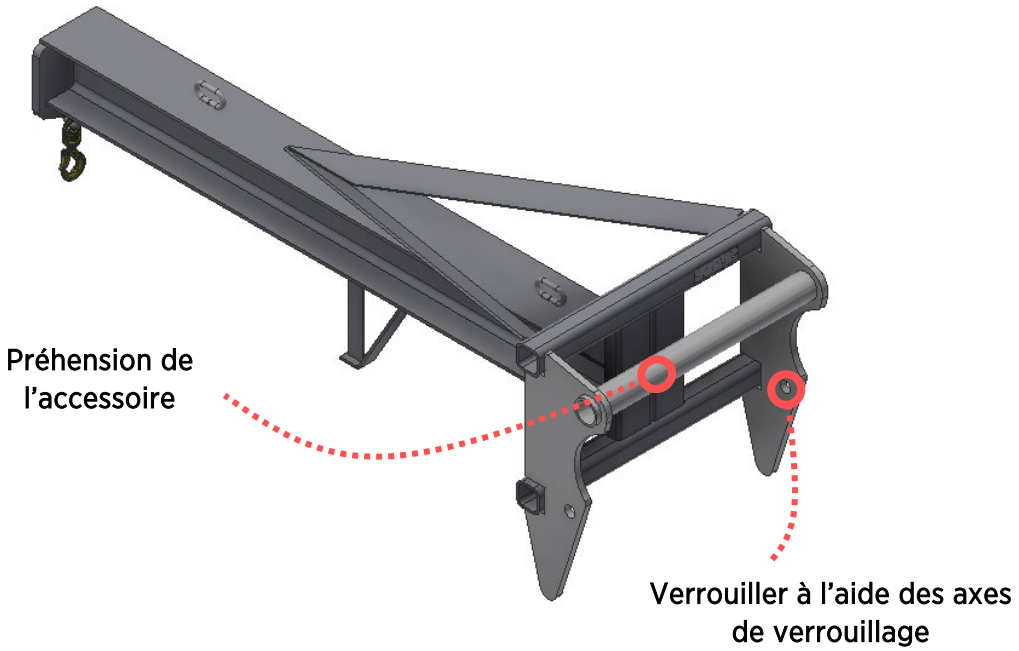

C. Option

En option, la POTIF vous est proposée avec un crochet à émerillons correspondant à la capacité de votre accessoire.

D. Conditions de travail de l'accessoire

- **PREMIERE PHASE : CHARGEMENT**

Avant d'entamer le chargement de la potence assurez-vous du bon élingage de la charge à déplacer. Une fois la charge arrimée, veiller à ce que personne ne se trouve dans un périmètre de 10 mètres autour de la charge. Ce périmètre sera multiplié par 3 pour chaque mètre d'élévation de la charge (exemple pour une élévation à 5 mètres, personne à moins de 25 mètres autour de la charge). En cas de non-respect de cette consigne lors d'un incident, Magsi ne pourra être tenu pour responsable.

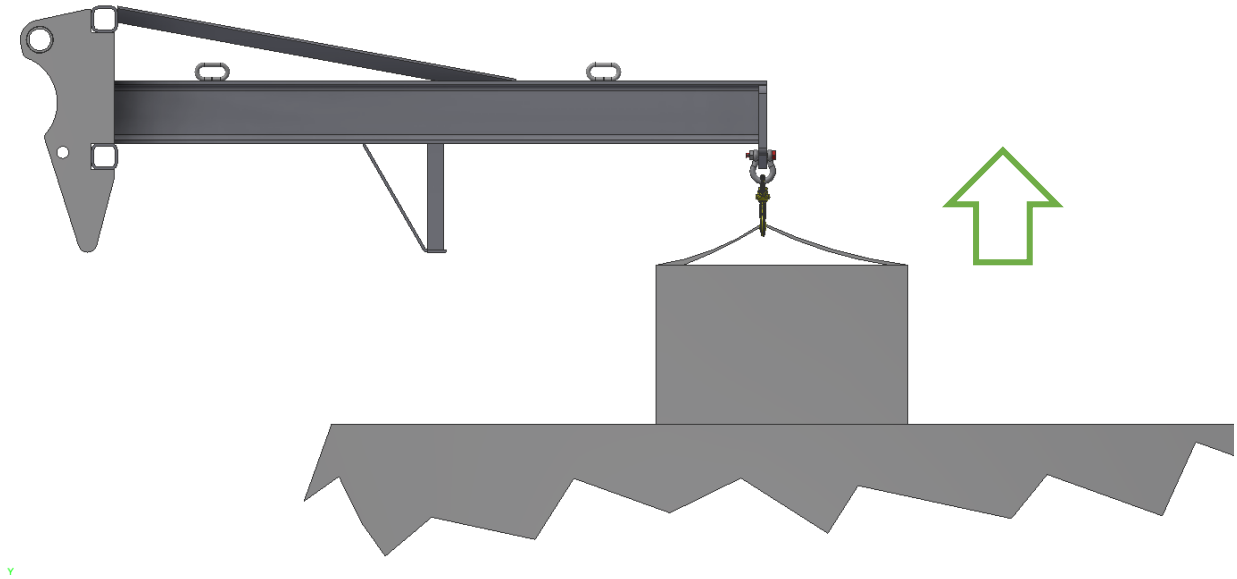

- Interdiction de soulever quelconque charge si le linguet de sécurité du crochet est défectueux ou non présent !
- Interdiction de soulever quelconque charge mal arrimée ou mal élinguée !

- **DEUXIEME PHASE : TRANSPORT DE LA CHARGE**

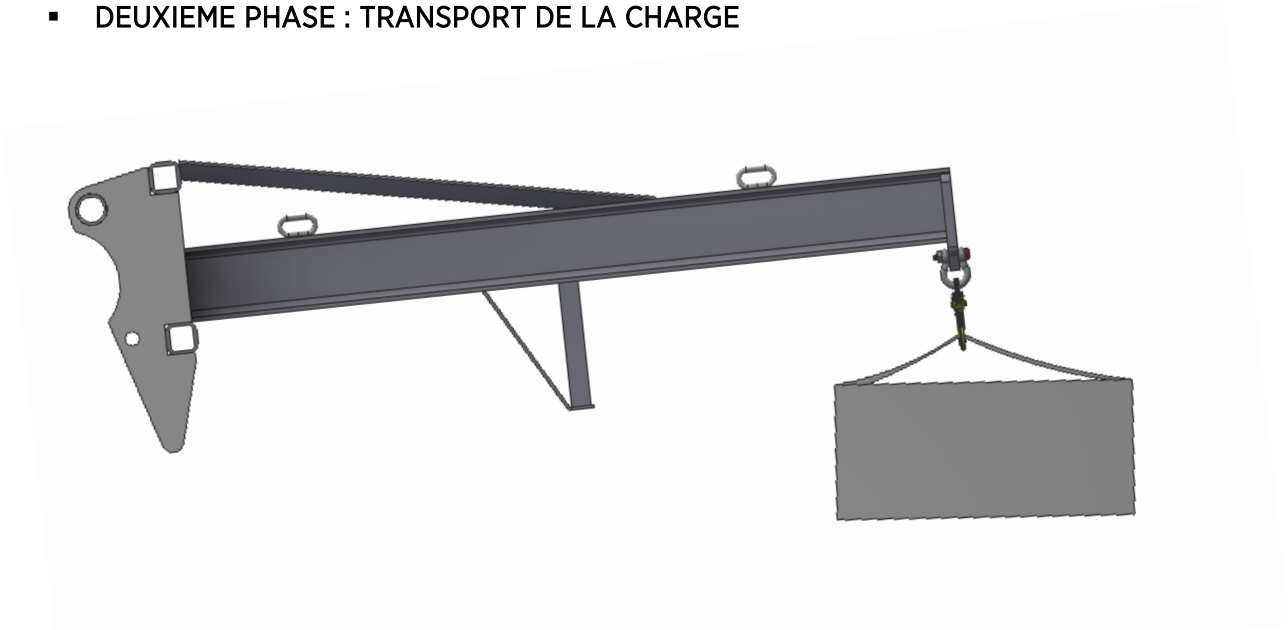

- Caver légèrement le tablier avant de déplacer la charge et s'assurer tout au long de son déplacement de la bonne stabilité de celle-ci. Ne pas excéder un cavage maximal de 10° par rapport au sol.
- Tout au long du transport, veiller à avoir une allure adaptée à la situation de chaque instant en ne dépassant pas la vitesse de 5km/h.

- **TROISIEME PHASE : DECHARGEMENT**

Avant d'entamer le déchargement de la potence, veillez à stopper l'engin en réduisant progressivement sa vitesse jusqu'à l'arrêt total de ce dernier. Assurez-vous que le plan de dépose de la charge soit suffisamment plan pour garantir la stabilité de la charge une fois déposée.

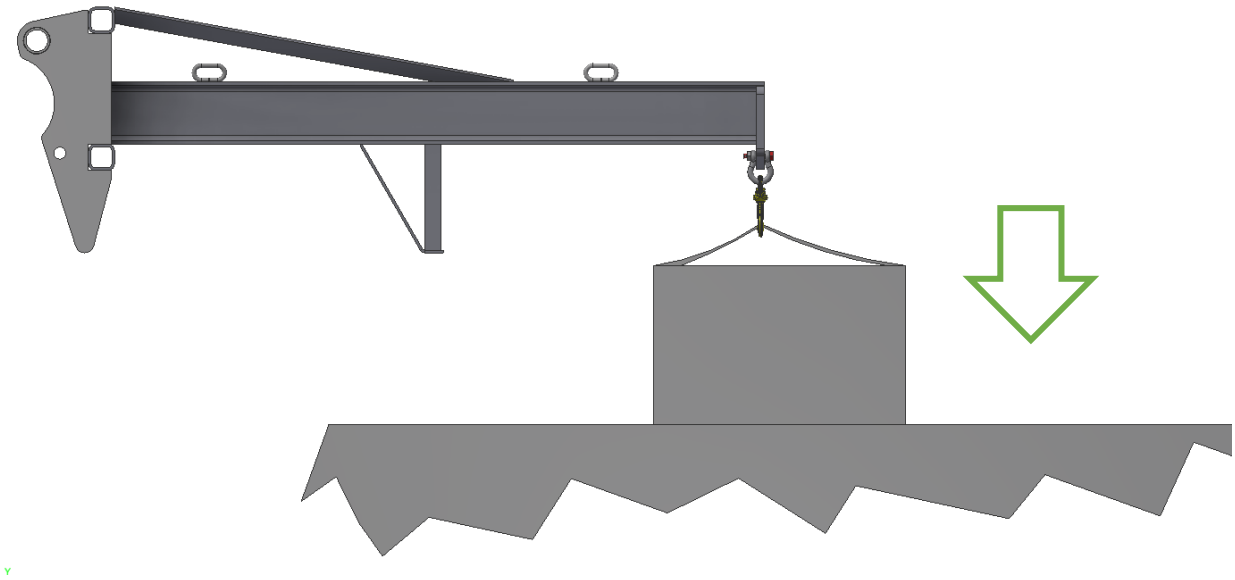

E. Précautions d'emploi

- **PRECAUTIONS VIS-A-VIS DE L'UTILISATEUR**

L'entreprise Magsi ne pourra être tenue responsable en cas d'incident si l'utilisateur se trouve dans l'un des cas ci-dessous :

- L'utilisateur ne doit pas être sous l'influence de produits stupéfiants.
- L'utilisateur ne doit pas être en état d'ébriété.
- L'utilisateur ne doit pas être sous traitement médicamenteux susceptible d'altérer ses facultés.

- **SITUATION A PROSCRIRE**

- Attention à la zone de dépose de la palette. Il est strictement proscrit de déposer la palette sur un plan en dévers sous peine de voir cette dernière se renverser.

- **INTERVENTIONS SUR L'ACCESSOIRE**

Avant toute intervention sur l'accessoire, il est indispensable :

- De poser l'accessoire au sol
- D'arrêter le véhicule porteur

- Ne pas circuler sous l'accessoire lorsque le bras de levage de la machine est en position haute.
- Ne jamais soulever de charges « vivantes » (homme, animaux)
- Ne jamais dépasser la charge maximale admissible par l'accessoire (visible sur la plaque CE. En cas de non-respect de cette dernière, nous ne pourrions être tenus responsables en cas d'accident.
- Ne jamais laisser en charge l'accessoire lorsque celui-ci est inutilisé sous peine de détérioration de l'accessoire en lui-même.

Cet accessoire est prévu pour la manutention de charges. Toute autre utilisation est proscrite.

- **Des consignes particulières à l'utilisation du nouvel équipement seront rédigées et portées à la connaissance du conducteur par le chef d'établissement.**
- **Les abaques de charges doivent être à disposition du conducteur dans la cabine de la machine.**

<u>Rappel :</u>

Il appartient à l'utilisateur de faire procéder aux vérifications réglementaires :

- Vérification annuelle des équipements de manutention et de levage.
- Vérification lors de la mise en service ou remise en service.
- Examen d'adéquation tel que défini par l'article 7 de l'arrêté du 1er mars 2004 ou du 30 novembre 2001.
- Equipement Interchangeable : procéder aux épreuves statiques et dynamiques réglementaires de l'ensemble Equipement plus Appareil de Levage.

VI. Entretien

A. Arrêt prolongé et remisage

En cas d'arrêt prolongé de l'accessoire, nous vous conseillons vivement de :

- Entreposer la machine dans un endroit adéquat à l'abri des intempéries et propre.
- Nettoyer entièrement l'accessoire.

B. Consignes d'utilisation du nettoyeur HP

Le premier nettoyage à haute pression doit se faire au plus tôt deux mois après la première mise en service de l''accessoire :

- Pression < à 100 bars
- Distance > à 50 cm du support
- Eau chaude < à 80°C

Nota : Privilégier les détergents alcalins de type lessive pour carrosserie et pour profilé-pièces métalliques peints.

Les produits recommandés pour le nettoyage des surfaces laquées sont principalement :

- les nettoyants domestiques ou industriels à pH neutre (voir notice d'utilisation car dilution possible à l'eau si la solution vendue est concentrée).

Les autres produits sont **fortement déconseillés** ou proscrits pour le nettoyage des surfaces laquées, entre autres :

- **les acides** : acétique, chlorhydrique, nitrique, sulfurique,

- **les bases** : lessive de soude, eau de javel, ammoniaque,

- **les oxydants** : eau oxygénée,

- **les solvants organiques** :

  - Acétone et dérivés : dissolvants
  - Alcools : ménager, alcool à brûler, alcool médical), isopropanol
  - Essences et autres distillats du pétrole : white spirit, gasoil, essence
  - Nettoyants mastic et dégoudronnant : acétate de méthylethyle
  - Produits anti graffiti : dérivés du propylène glycol, essence de térébenthine
  - Poudres et crèmes à récurer

C. Incident de fonctionnement

Le tableau suivant vous servira à analyser les causes de non-fonctionnement de votre accessoire.

Incidents	Causes probables	Solutions
Le linguet ne plaque pas bien contre le crochet	Linguet détérioré	Procéder au changement du linguet de sécurité
Le linguet est absent du crochet	Linguet cassé	Procéder au changement du linguet de sécurité
La structure de l'accessoire est déformée	L'accessoire a subi un choc	Procéder à l'arrêt immédiat de l'accessoire et au remplacement de sa structure.

Dans tous les cas d'incident de fonctionnement, il est impératif d'arrêter l'utilisation de l'accessoire jusqu'à remise aux normes de celui-ci.

D. Annexes

- **Fiche d'entretien :**

Type :	
N° de série :	
Date d'achat :	

- **S.A.V. :**

Revendeur :	
N° de téléphone :	
Interlocuteur :	

- **Interventions**

Dates	Opérations effectuées	Observations diverses

E. Nomenclature des pièces de rechange

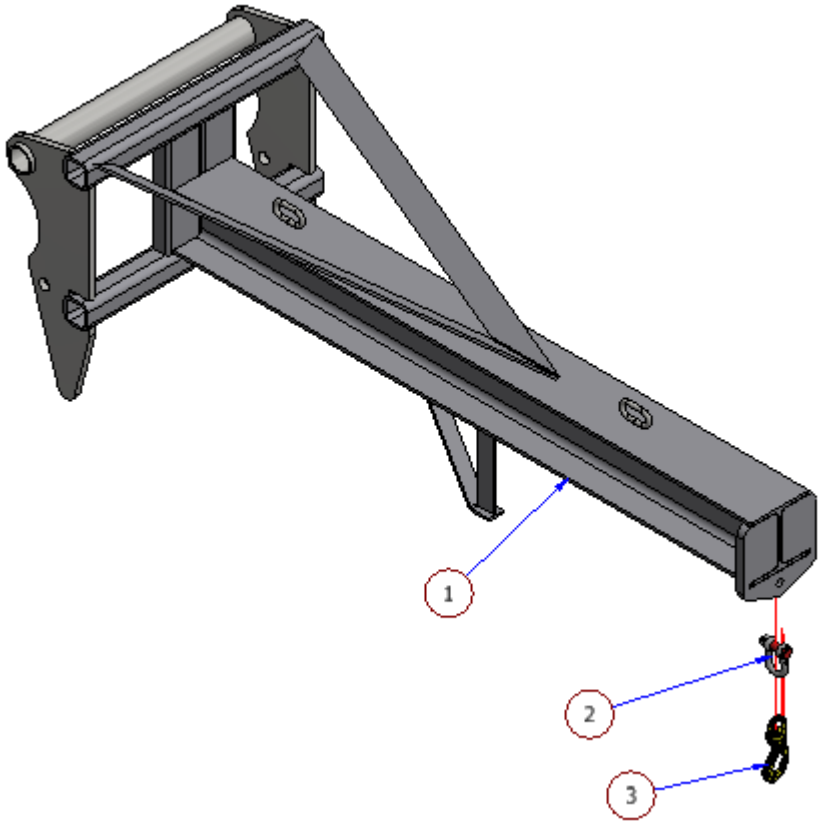

Liste de pièces			
Article	*QTE*	*N° de pièce*	*Description*
1	*1*	*Structure potence*	*Structure potence*
2	*1*	*70MANILLEXXXXXGOUP*	*Manille*
3	*1*	*69CROCHETXXLKNKXXXXXGUNNEBO*	*Crochet à émerillons (selon modèle)*

F. Certificat de Conformité

Voir page suivante

DECLARATION CE de conformité
Selon annexe II.A de la directive « Machines » 2006/42/CE

Le fabricant : MAGSI

Je soussigné, Monsieur Boris PERSON, déclare sous ma propre responsabilité que l'accessoire de levage désigné ci-après :

Désignation de l'équipement : POTIF

Type : Potence industrielle

Année de fabrication :

Numéro de commande :

Satisfait à l'ensemble des dispositions pertinentes du texte réglementaire suivant :

- Directive Machines 2006/42/CE modifiée.

L'équipement de travail ci-dessus est conçu et fabriqué conformément aux prescriptions :

- de la directive « Machines » 2006/42/CE et aux législations nationales la transposant (R233-84, Annexe 1 du code du travail).
- Pour une utilisation conforme aux instructions énoncées du manuel d'utilisation POTIF particulier le concernant.

Le coefficient de sécurité utilisé est conforme à la législation sur les épreuves d'appareils ou d'accessoires de levage.

- Annexe I de la Directive Machine (Décret n°92-767 du 29/07/1992)
- Appareil de levage : Art 4.3.2 précisé par l'arrêté du 18/12/92 (Art 1 ou 5)
- Accessoire de levage : Art 8.1.3 précisé par l'arrêté du 18/12/92 (Art1-3 ou5)

Nous attirons particulièrement l'attention des chefs d'établissements sur l'importance des dispositions applicables à la conduite et la circulation des chariots automoteurs à conducteur porté, telles qu'elles résultent de l'arrêté du 30 juillet 1974 modifié et de la lettre ministérielle du 19 octobre 1989, dont le strict respect est indispensable.

Conditions d'utilisation (non exhaustives) :

-Ne pas utiliser l'accessoire comme nacelle (pas de transport de personne).
-Il est rappelé qu'il est strictement interdit de passer sous la charge en hauteur.
-Il convient de s'assurer qu'aucune personne ne se trouve dans un rayon de 10 mètres autour de l'accessoire pendant son utilisation.
-Des consignes particulières à l'utilisation du nouvel équipement seront rédigées et portées à la connaissance du conducteur par le chef d'établissement.

Rappel :

Il appartient à l'utilisateur de faire procéder aux vérifications réglementaires :

- Vérification annuelle des équipements de manutention et de levage.
- Vérification lors de la mise en service ou remise en service.
- Examen d'adéquation tel que défini par l'article 7 de l'arrêté du 1er mars 2004 ou du 30 novembre 2001.
- Equipement Interchangeable : procéder aux épreuves statiques et dynamiques réglementaires de l'ensemble Equipement plus Appareil de Levage.
- En accord avec la norme européenne EN474-5, si l'engin porteur est une chargeuse-pelleteuse ou pelle hydraulique, celle-ci doit être équipée pour les travaux de levage de charge d'un dispositif anti-rupture de flexibles sur les vérins de flèches et d'un avertisseur de surcharge.

Nom et adresse de la personne autorisé à constituer le dossier technique : Boris Person
Lieu : Sizun
Date de la déclaration :
Nom et Fonction du signataire : Boris PERSON – Directeur Général.

Signature :

MAGSI
ZA de BEL AIR
29450 SIZUN
TEL : 02.98.24.10.10 - FAX : 02.98.24.11.11