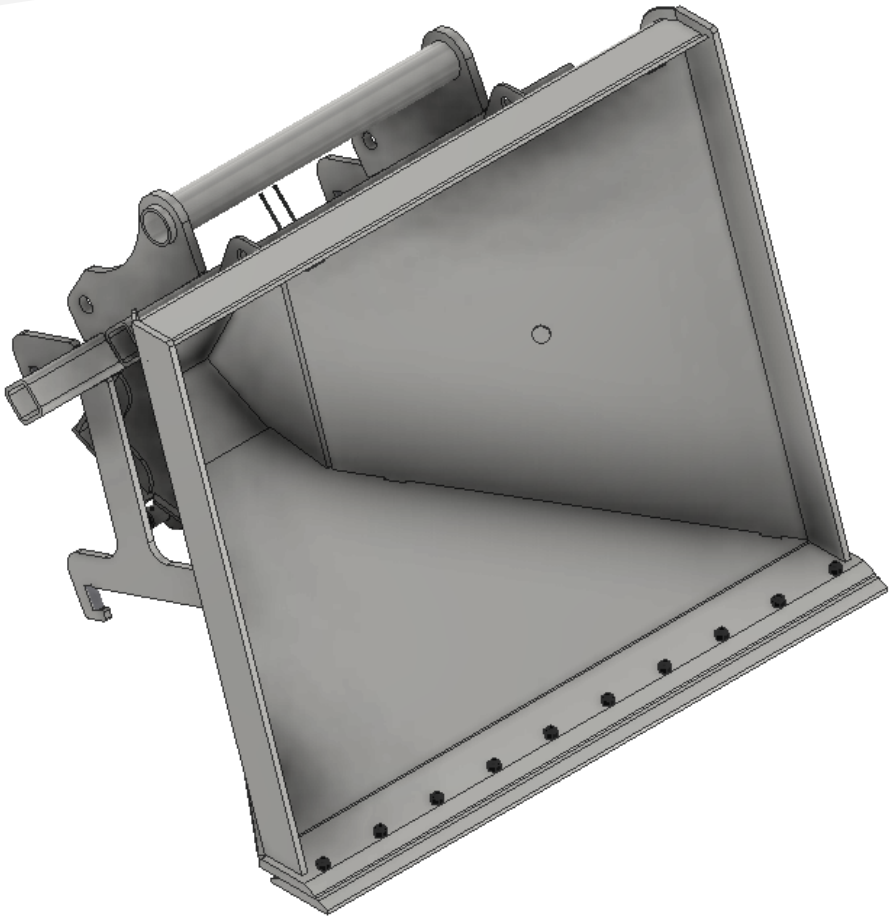

Manuel d'utilisation

GODET REMPLISSEUR DE BIG BAG

RÉFÉRENCE BBB351XXR

MAGSI • ZA de Bel Air • 29 450 SIZUN • 02.98.24.10.00

WWW.MAGSI.FR

TABLE DES MATIERES

I. **Introduction** **3**
- A. Modification 3

II. **Instruction de maintenance** **4**
- A Circulation sur la voie publique 5
- B. Remise de l'accessoire 5
- C. Sécurité des personnes 5
- D. Sécurité machine 5
- E. Préconisation 5
- F. Sécurité en matière d'entretien 5
- G. Fuites de liquide sous pression 6
- H. Sécurité en matière d'utilisation 6

III. **Présentation** **7**
- A. Modèle 7
- B. Identification 7
- C. Caractéristiques techniques 8
- D. Option 8
- E. Composants principaux 8

IV. **Installation** **9**
- A. Contrôles à la réception 9
- B. Levage 9
- A. Opérations de contrôle 10
- B. Attelage de l'accessoire 10
- C. Conditions de travail de l'accessoire 10
- D. Précautions d'emploi 12

VI. **Entretien** **14**
- A. Arrêt prolongé et remisage 14
- B. Points de graissage de l'accessoire 14
- C. Consignes d'utilisation du nettoyeur HP 15
- D. Incident de fonctionnement 16

VII. **Annexes** **17**
- A. Fiche d'entretien 17
- B. Circuit hydraulique 18
- C. Nomenclature des pièces de rechange mécaniques 19
- D. Certificat de Conformité 19

I. Introduction

Vous venez de faire l'acquisition d'un godet remplisseur de Big Bag MAGSI, nous vous en remercions. Avant tout, pour vous servir correctement de votre accessoire, lisez complètement ce manuel d'instruction.

Votre accessoire bénéficie d'une garantie contre tout vice de fonctionnement et hors pièces d'usures dans une période de 12 mois à compter de la livraison. La garantie ne peut être accordée en cas de non-respect du présent livret ou en cas de mauvaise utilisation.

Seules les pièces MAGSI distribuées par notre service après-vente bénéficient et peuvent faire bénéficier de la garantie.

A. Modification

L'amélioration de nos produits est une préoccupation constante de la société MAGSI. C'est pourquoi, les plans de fabrication de nos divers accessoires peuvent être modifiés sans préavis, sans nuire à leur utilisation en service.

En cas de demande, il est impératif de nous rappeler le numéro de série inscrit sur la déclaration de conformité apposée sur l'accessoire.

II. Instruction de maintenance

Le présent manuel a pour objectif de donner toutes les informations nécessaires pour une bonne utilisation de votre accessoire.

Nous insistons sur l'importance de suivre attentivement toutes les instructions de chacun des chapitres afin d'éviter tout risque de fausse manœuvre, qui pourrait engendrer des dommages corporels et/ou détériorer votre matériel

Ce manuel doit être considéré comme faisant partie intégrante de l'accessoire et doit toujours l'accompagner, même en cas de revente.

Cet accessoire est conçu pour réaliser des travaux spécifiques en relation avec différents secteurs d'activité. Le constructeur n'accepte aucune responsabilité pour les dommages matériels ou corporels résultant d'une utilisation non conforme, les risques devant en être supportés uniquement par l'utilisateur. Un usage conforme à celui défini ci-dessus suppose l'observation et le suivi des règles d'utilisation, d'entretien et de remise en état stipulées par le constructeur.

Il est impératif de toujours respecter les consignes de prévention des accidents, ainsi que les règles générales en matière de sécurité, de médecine du travail et de législation routière

Le constructeur décline toute responsabilité en cas de dommages matériels ou corporels résultant d'une modification apportée à la machine sans son agrément.

Si des informations ou des précisions complémentaires vous semblent nécessaires, n'hésitez pas à nous consulter.

D'autre part, nous recommandons, pour toute demande d'informations ou de pièces de rechange, de préciser :

Année de construction :

Type :

N° de série :

Lors de son utilisation, un seul opérateur doit être aux commandes de l'engin porteur.

D'autre part, nous recommandons tout d'abord de choisir une machine appropriée au travail ou convenablement adaptée à cet effet, puis de s'assurer de la conformité et du maintien en conformité de celle-ci et enfin de lire attentivement cette notice pour bien comprendre son fonctionnement.

A Circulation sur la voie publique

Respecter la réglementation en vigueur pour circuler sur la voie publique.
Rappel : Vitesse maximale autorisée 25 km/h, largeur maximale de l'outil 2m55.

- **Circuler sur la voie publique avec le bras de levage en position basse et le godet cavé.**

B. Remise de l'accessoire

Des accessoires non remisés correctement peuvent blesser ou même tuer en tombant.
Toujours entreposer l'ensemble en gardant la trappe complètement fermée.
Caler ses accessoires de façon à ce qu'ils ne puissent pas tomber ou rouler.

C. Sécurité des personnes

Porter des vêtements ajustés au corps et se munir des équipements de protection individuels (chaussures de sécurité, casque antibruit, lunettes de protection, etc....) correspondant au travail à effectuer.

D. Sécurité machine

S'assurer avant de mettre la machine en service du bon accrochage, verrouillage, et branchement hydraulique du godet.

E. Préconisation

Ne jamais mettre en service l'accessoire lorsque d'autres personnes se trouvent à proximité. Toute personne lors d'une manutention doit se situer au-delà d'un rayon de 10 mètres par rapport à l'accessoire.

F. Sécurité en matière d'entretien

Avant de commencer à travailler, lire attentivement les instructions d'entretien. Ne jamais effectuer d'opération de lubrification, d'entretien ou de réglage lorsque la machine est en marche. Se tenir à l'écart des éléments mobiles. Débrayer tous les entraînements et actionner les commandes jusqu'à élimination de la pression. Poser l'accessoire au sol, arrêter le moteur du véhicule porteur, si nécessaire le laisser refroidir.

G. Fuites de liquide sous pression

Du liquide s'échappant sous pression peut avoir suffisamment de force pour pénétrer sous la peau, causant de sérieuses blessures. Afin de prévenir tout accident, éliminer la pression avant de débrancher les flexibles hydrauliques. Avant de rétablir la pression, s'assurer que tous les raccords sont serrés.

Le liquide hydraulique peut atteindre une température élevée en cours de fonctionnement, ne pas effectuer de manipulation pouvant entraîner une brûlure.

H. Sécurité en matière d'utilisation

Vérifier régulièrement les fixations des accessoires ainsi que l'état des flexibles hydrauliques. Il convient de faire remplacer les flexibles dont la structure tressée est apparente.

Ne jamais intervenir sur l'accessoire monté sur la machine sans l'avoir arrêtée.

III. Présentation

A. Modèle

Godet remplisseur de Big Bag 35…R

B. Identification

La plaque signalétique de votre accessoire se situe au niveau de la ferrure droite de la fixation. La position peut néanmoins différer quelque peu en fonction de la fixation.

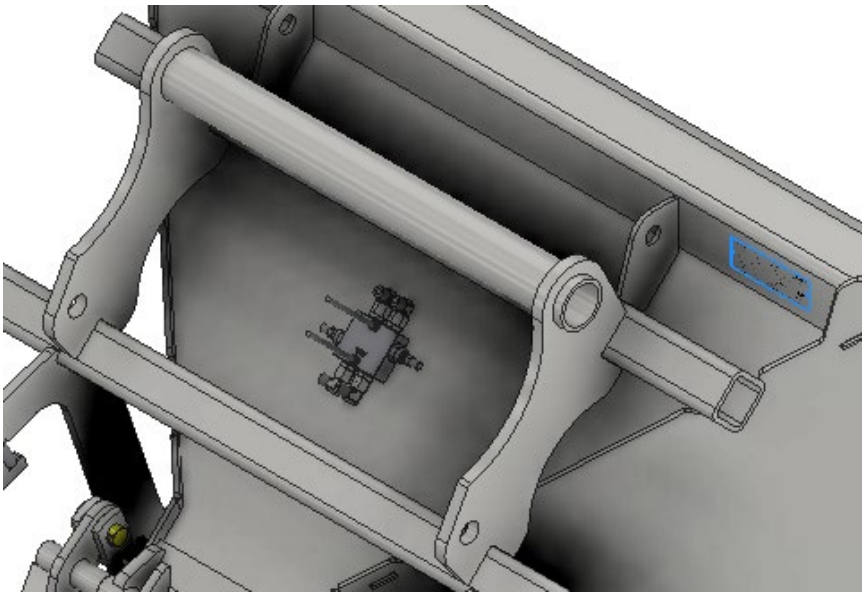

Sur la plaque signalétique, vous retrouvez notamment les informations suivantes :

- N° de série
- Date de fabrication
- Poids de l'accessoire
- Type d'accessoire
- Capacité de l'accessoire
- Référence de l'accessoire

C. Caractéristiques techniques

REFERENCE	LARGEUR	VOLUME	MASSE
BBB35110R	1100	350	390
BBB35120R	1200	500	450
BBB35150R	1500	750	490
BBB35160R	1600	1000	540
BBB35180R	1800	1500	620

D. Option

Selon l'utilisation que vous ferez de votre godet, il existe des options adaptables sur votre godet remplisseur de Big Bag :

- Clapet double piloté
- Contre lame boulonnée réversible 500Hb

E. Composants principaux

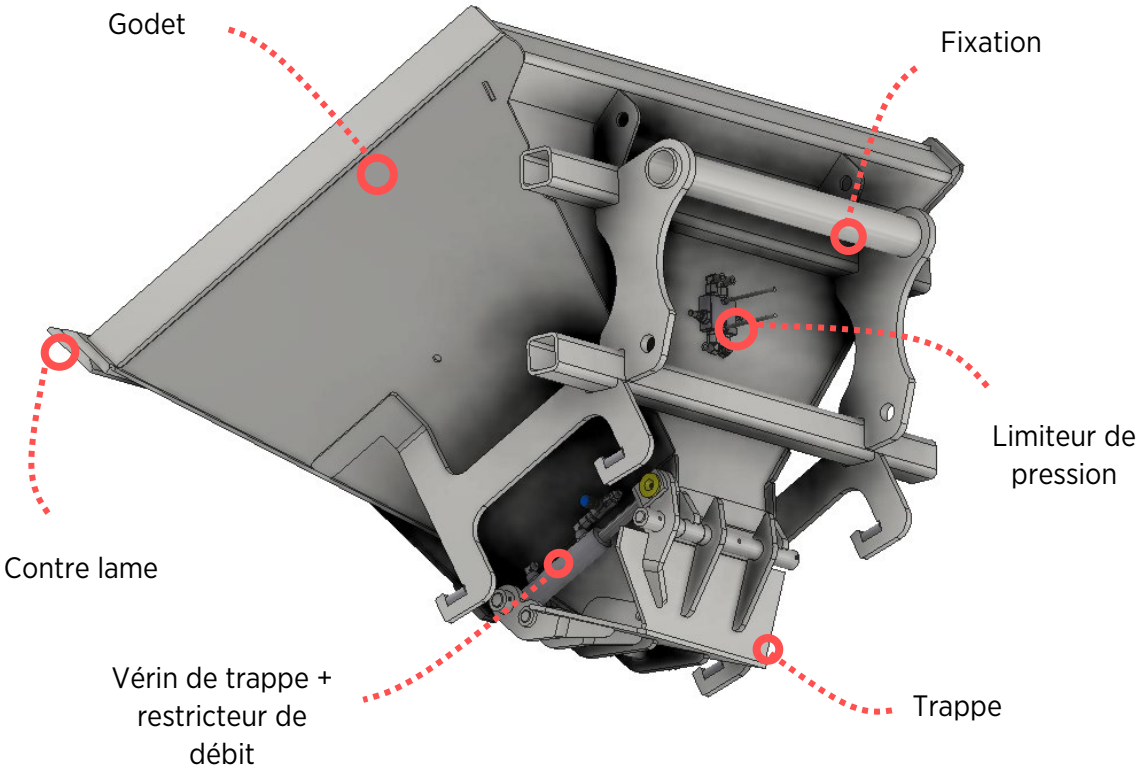

IV. Installation

A. Contrôles à la réception

Lors de la livraison s'assurer de la conformité du produit par rapport à la commande. Contrôler également l'état du matériel afin d'établir, si nécessaire, des réserves auprès du transporteur. Vérifier l'apposition de la plaque CE et la conformité de celle-ci à la commande.

B. Levage

Le poids de l'accessoire est indiqué sur la plaque CE.

S'assurer :

- de la capacité de levage.
- que les accessoires de levage sont en bon état.
- qu'aucune personne ne se trouve sur la zone de manutention.
- que la personne est habilitée.
- qu'une seule personne est aux commandes de l'engin porteur.
- que les flexibles hydrauliques sont bien branchés

IMPORTANT :

L'utilisation de l'accessoire ne s'effectuera que lorsque les consignes ci-dessus auront été appliquées. En cas de non-respect de ces règles, la société MAGSI déclinera toute responsabilité

V. Utilisation

A. Opérations de contrôle

Bien vérifier le serrage des écrous de l'accessoire après montage et toutes les 10 heures d'utilisation.
Vérifier régulièrement l'état des flexibles hydrauliques et raccords.

B. Attelage de l'accessoire

- Accrocher et verrouiller l'outil.
- Brancher les flexibles hydrauliques.
- Avant la première utilisation, faire fonctionner l'outil à vide et vérifier la bonne exécution des mouvements par les éléments mécaniques.
- Pour la première utilisation, soulever à moins de 1m du sol une charge modérée afin de s'assurer du bon fonctionnement de l'ensemble (réglage débit/pression délivrés par l'engin). Puis valider la bonne prise en main de l'accessoire par le chauffeur.

C. Conditions de travail de l'accessoire

- **PREMIERE PHASE : APPROCHE DU TAS**

Avant d'entamer le chargement du godet, assurez-vous que celui-ci soit bien en position de chargement, lame parallèle au sol, et que la trappe de vidange soit bien fermée.

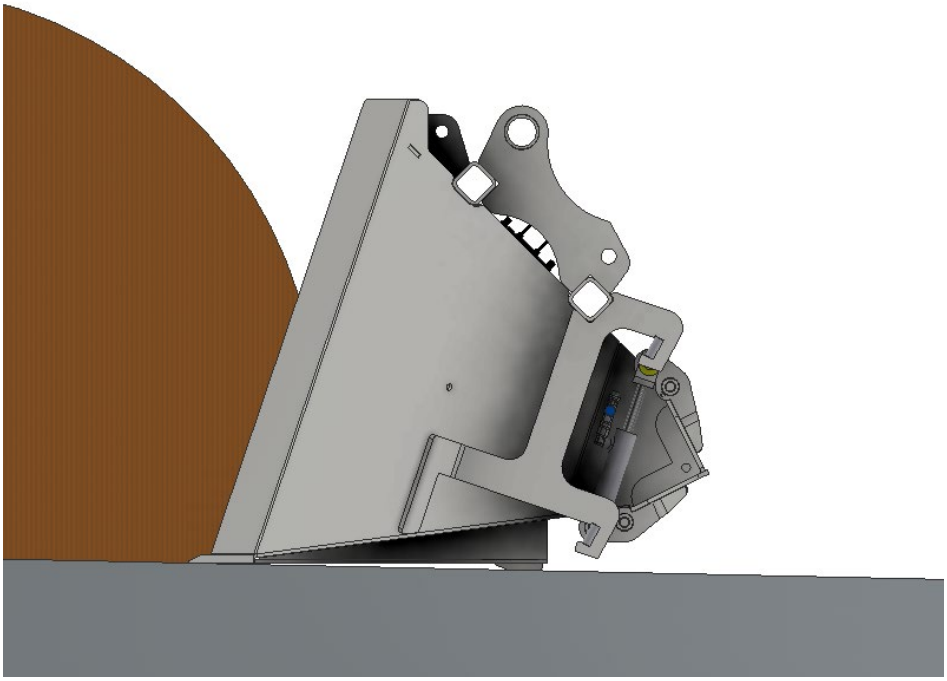

- **DEUXIEME PHASE : LEVEE DU BRANCARD**

Une fois le chargement du godet initié, procéder à la levée du brancard, toujours parallèle au sol.

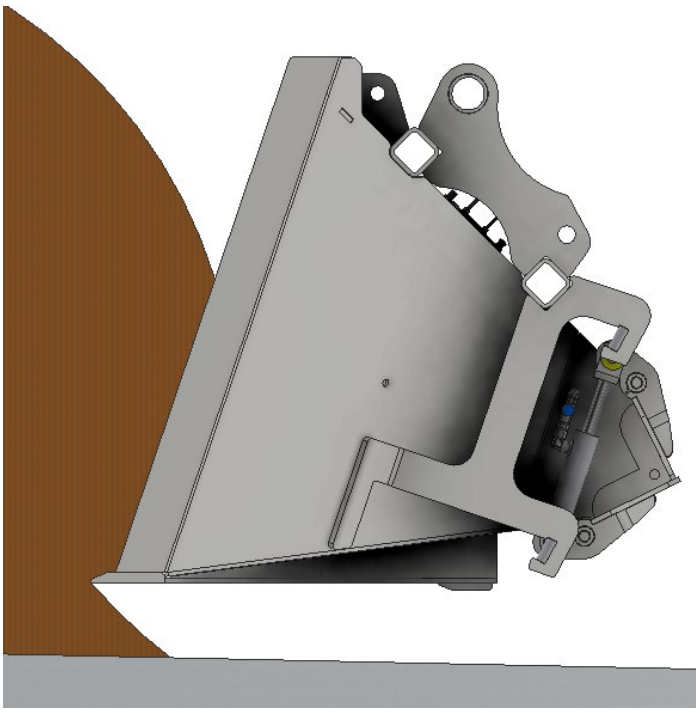

- **TROISIEME PHASE : FIN DE CHARGEMENT**

Avant de commencer le déchargement du godet, vérifier qu'il n'y ait pas d'obstacle avec lequel le godet pourrait venir en collision. Veiller également à ce que la zone sur laquelle le contenu du godet va se déverser soit dépourvue de tout obstacle.

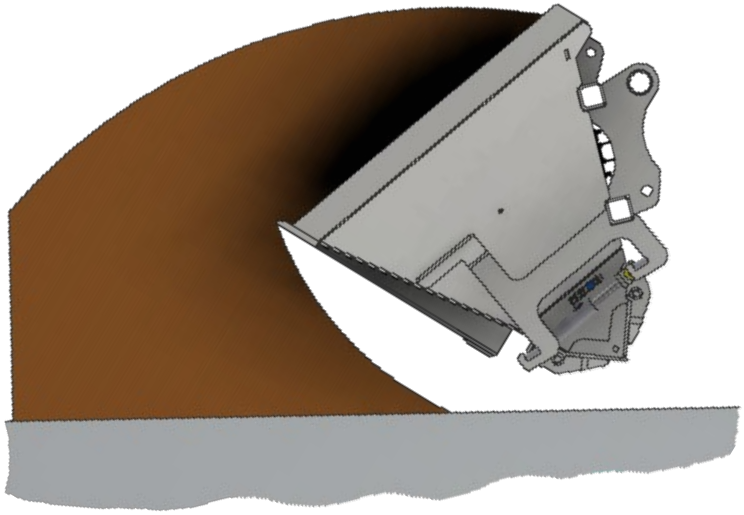

- **QUATRIEME PHASE : INSTALLATION ET REMPLISSAGE DU BIG BAG**

Avant la mise en place des Big Bag sur le godet veuillez-vous assurer de porter tous vos EPI (bottes de sécurité, gants, lunettes de protection et un casque). La mise en place du Big Bag se fait lorsque le godet est rempli en suivant les étapes suivantes :

- Accrocher le Big Bag sur les anses prévues à cet effet à l'aide de l'outil fourni avec le godet à garder impérativement en cabine.
- Retournez ensuite dans la cabine.
- Ouvrez la trappe afin de remplir le Big Bag.
- Fermez la trappe une fois le Big Bag rempli.
- Enlevez le Big Bag du godet en le déposant délicatement au sol.

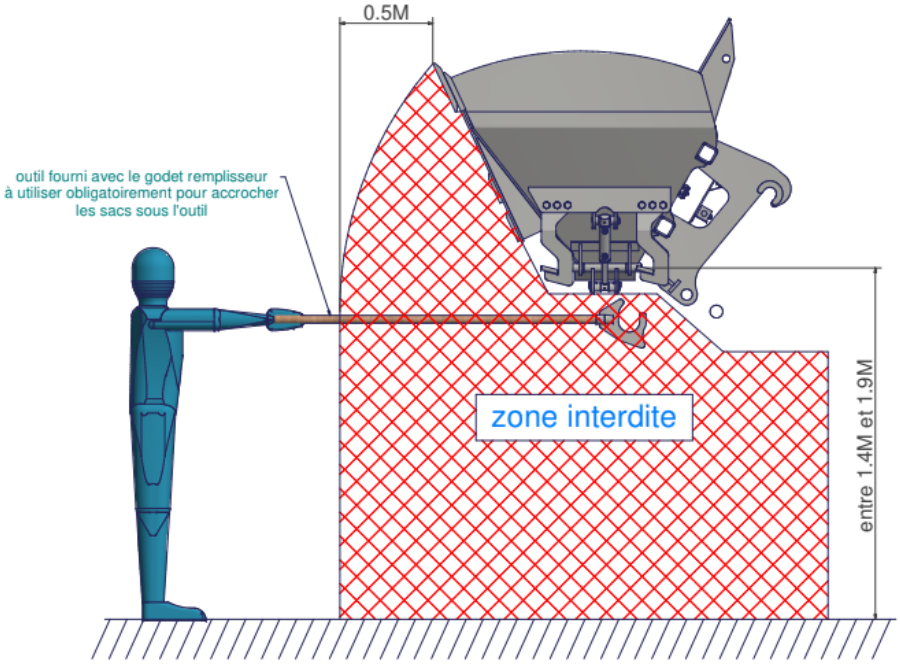

D. Précautions d'emploi

- **PRECAUTIONS VIS-A-VIS DE L'UTILISATEUR**

L'entreprise Magsi ne pourra être tenue responsable en cas d'incident si l'utilisateur se trouve dans l'un des cas ci-dessous :

- L'utilisateur ne doit pas être sous l'influence de produits stupéfiants.
- L'utilisateur ne doit pas être en état d'ébriété.
- L'utilisateur ne doit pas être sous traitement médicamenteux susceptible d'altérer ses facultés.

- **SITUATIONS A PROSCRIRE**

Ne pas gratter le godet remplisseur de Big Bag au sol sous peine de le détériorer (piges de maintien des anses, trappe).

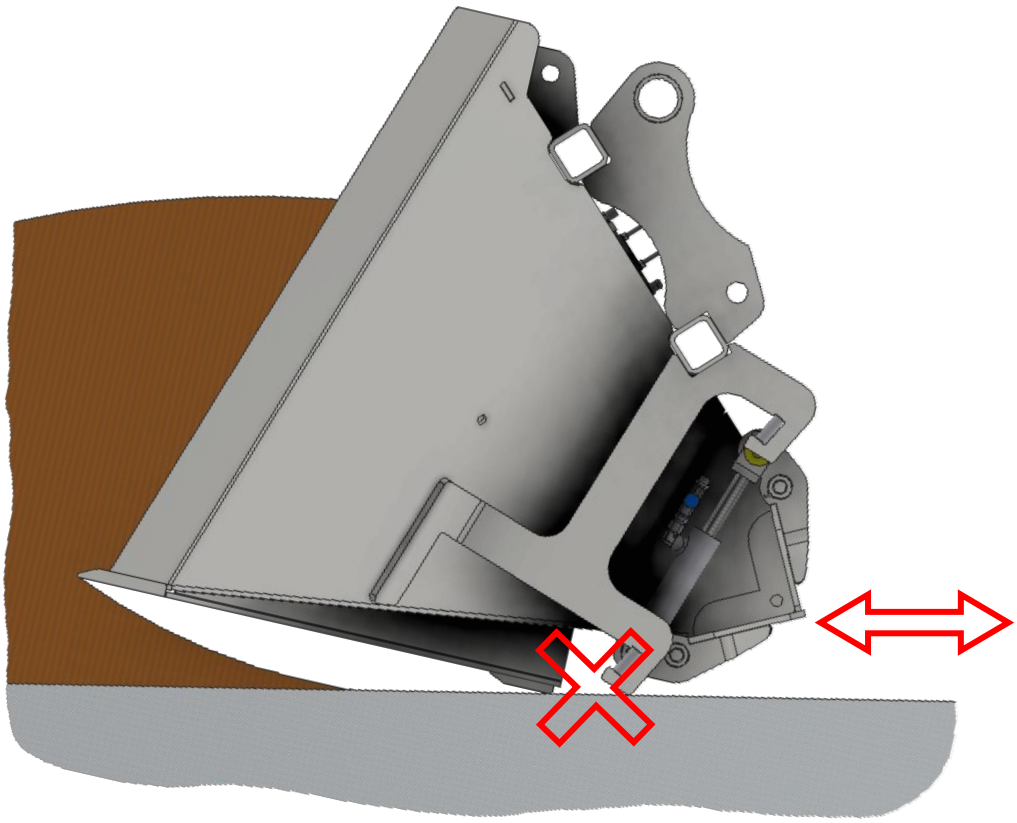

- **INTERVENTIONS SUR L'ACCESSOIRE**

Avant toute intervention sur l'accessoire, il est indispensable :

- De poser l'accessoire au sol
- D'arrêter le véhicule porteur
- De relâcher la pression hydraulique
- De débrancher les flexibles hydrauliques

- **Ne pas circuler sous l'accessoire lorsque le bras de levage de la machine est en position haute.**
- **Ne jamais soulever de charges « vivantes » (homme, animaux)**
- **Ne jamais dépasser la charge maximale admissible par l'accessoire (visible sur la plaque CE. En cas de non-respect de cette dernière, nous ne pourrions être tenus responsables en cas d'accident.**
- **Ne jamais laisser en charge l'accessoire lorsque celui-ci est inutilisé sous peine de détérioration de l'accessoire en lui-même.**

VI. Entretien

A. Arrêt prolongé et remisage

En cas d'arrêt prolongé de l'accessoire, nous vous conseillons vivement de :

- Entreposer la machine dans un endroit adéquat à l'abri des intempéries.
- Nettoyer entièrement l'accessoire.
- Graisser l'ensemble de l'accessoire (voir rubrique « points de graissage de l'accessoire »)
- Déposer une couche d'huile sur la totalité de la machine pour assurer une parfaite protection.

B. Points de graissage de l'accessoire

Pour un bon fonctionnement du godet remplisseur et une bonne longévité de celui-ci, il faut graisser les organes suivants selon les indications notées :

Graisser les axes toutes les 10H d'utilisation

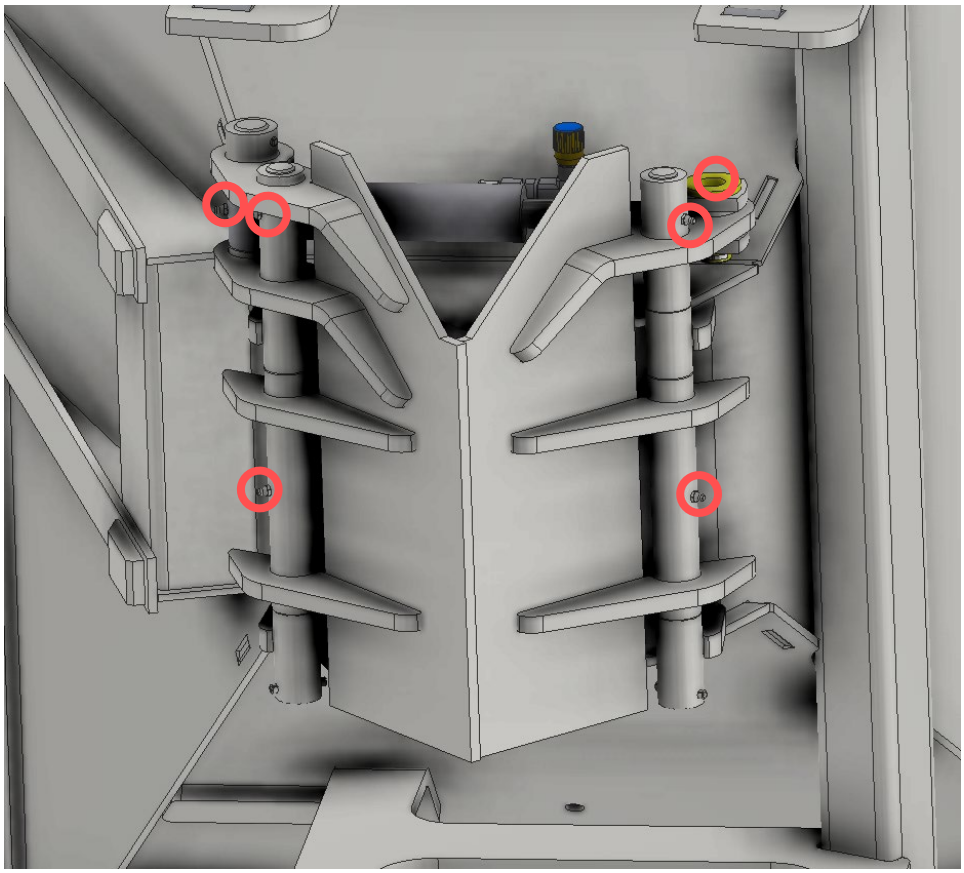

Graisser abondamment jusqu'à ce qu'une collerette de graisse fraîche apparaisse.

C. Consignes d'utilisation du nettoyeur HP

Le premier nettoyage à haute pression doit se faire au plus tôt deux mois après la première mise en service de l''accessoire :

- Pression < à 100 bars
- Distance > à 50 cm du support
- Eau chaude < à 80°C

Nota : privilégier les détergents alcalins de type lessive pour carrosserie et pour profilé-pièces métalliques peints.

Les produits **recommandés** pour le nettoyage des surfaces laquées sont principalement :

- les **nettoyants** domestiques ou industriels à **pH neutre** (voir notice d'utilisation car dilution possible à l'eau si la solution vendue est concentrée).

Les autres produits sont **fortement déconseillés** ou proscrits pour le nettoyage des surfaces laquées, entre autres :

- **les acides** : acétique, chlorhydrique, nitrique, sulfurique,

- **les bases** : lessive de soude, eau de javel, ammoniaque,

- **les oxydants** : eau oxygénée,

- **les solvants organiques** :

  - Acétone et dérivés : dissolvants
  - Alcools : ménager, alcool à brûler, alcool médical), isopropanol
  - Essences et autres distillats du pétrole : white spirit, gasoil, essence
  - Nettoyants mastic et dégoudronnant : acétate de méthylethyle
  - Produits anti graffiti : dérivés du propylène glycol, essence de térébenthine
  - Poudres et crèmes à récurer

D. Incident de fonctionnement

Le tableau suivant vous servira à analyser les causes de non-fonctionnement de votre accessoire.

Incidents	Causes probables	Solutions
La trappe ne s'ouvre pas	Mauvaises connexions hydrauliques	Vérifier les connexions hydrauliques
	La trappe entre en contact avec un obstacle	Reculer légèrement le godet de l'obstacle
	Mauvais réglage du régulateur de pression	Resserrer la vis pointeau du régulateur de pression d'un quart de tour
	Mauvais réglage du limiteur de débit (si accessoire équipé)	Vérifier que la mollette n'est pas serrée au maximum
	Pression du circuit de l'engin porteur insuffisant	Faire vérifier et modifier si besoin les tarages par votre concessionnaire
	Fuite hydrauliques	Vérifier le circuit hydraulique et changer les pièces si nécessaire
	Rupture hydrauliques	Vérifier le circuit hydraulique et changer les pièces irréparables
La trappe ne se ferme pas	Mauvaises connexions hydrauliques	Vérifier les connexions hydrauliques
	Mauvais réglage du régulateur de pression	Desserrer la vis pointeau du régulateur de pression d'un quart de tour
	Mauvais réglage du limiteur de débit	Vérifier que la mollette n'est pas serrée au maximum
	Pression du circuit de l'engin porteur insuffisante	Faire vérifier et modifier si besoin les tarages par votre concessionnaire
	Fuite hydraulique	Vérifier le circuit hydraulique et changer les pièces si nécessaire
	Rupture hydraulique	Vérifier le circuit hydraulique et changer les pièces irréparables
Ouverture et fermeture trop rapide de la trappe	Mauvais réglage du limiteur de débit (si accessoire équipé).	Resserrer la mollette du limiteur de débit jusqu'à obtenir une ouverture et fermeture de la trappe plus lente
Ouverture et fermeture trop lente de la trappe	Mauvais réglage du limiteur de débit (si accessoire équipé)	Desserrer la mollette du limiteur de débit jusqu'à obtenir une ouverture et fermeture plus rapide

Dans tous les cas d'incident de fonctionnement, il est impératif d'arrêter l'utilisation de l'accessoire jusqu'à remise aux normes de celui-ci.

VII. Annexes

A. Fiche d'entretien :

Type :	
N° de série :	
Date d'achat :	

S.A.V. :

Revendeur :	
N° de téléphone :	
Interlocuteur :	

Interventions

Dates	Opérations effectuées	Observations diverses

B. Circuit hydraulique

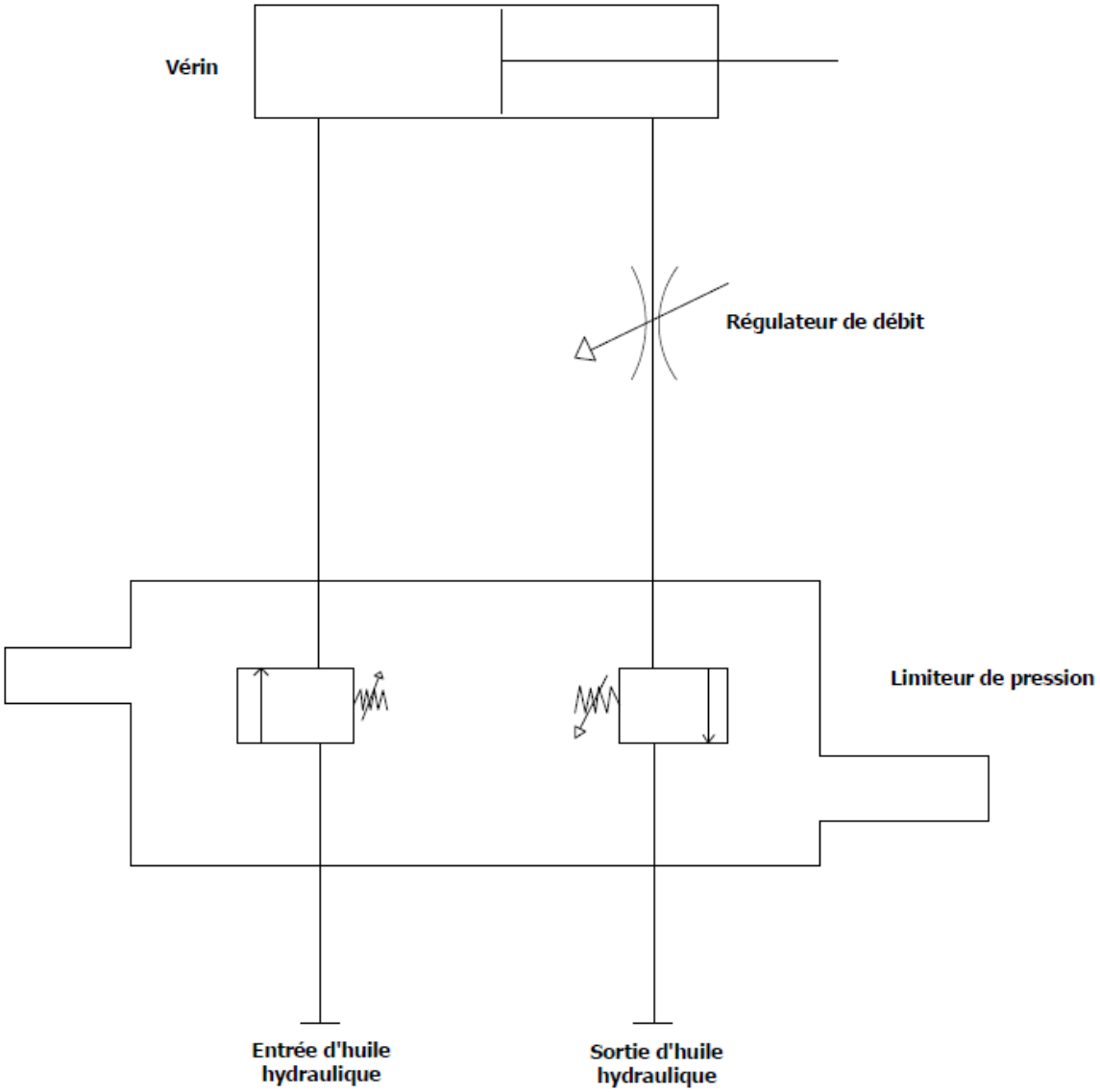

Les fonctions hydrauliques peuvent être adaptées à la machine (limiteur de débit, clapet double piloté, etc….).

C. Nomenclature des pièces de rechange mécaniques

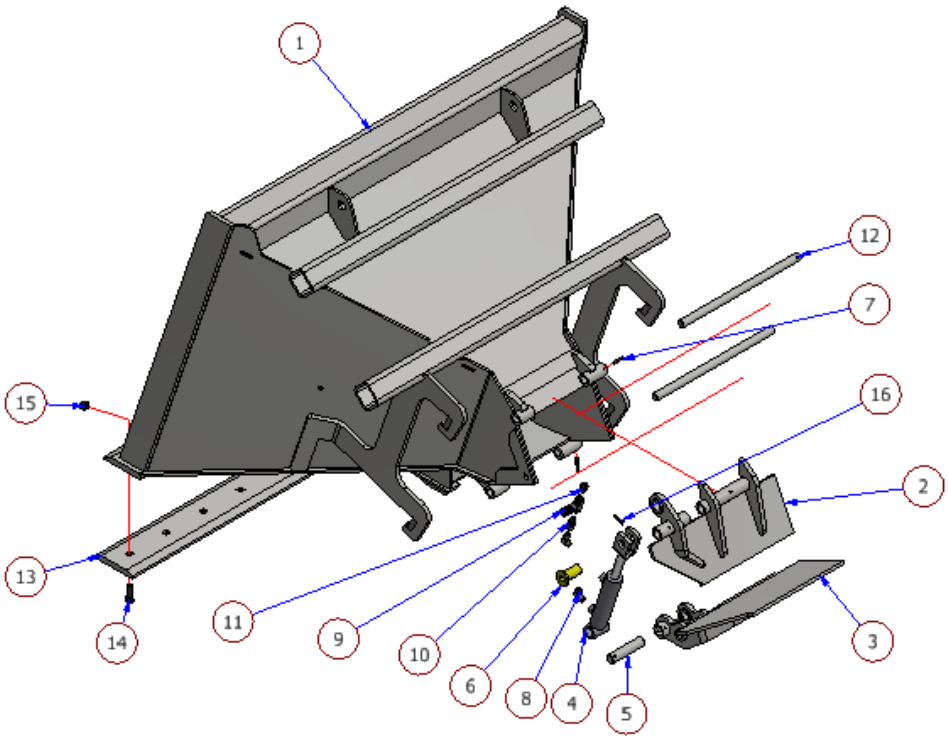

Liste de pièces			
Article	*QTE*	*N° de pièce*	*Description*
1	*1*	*Godet remplisseur*	*Structure godet*
2	*1*	*Trappe 1*	*Trappe 1*
3	*1*	*Trappe 2*	*Trappe 2*
4	*1*	*60DE25x40-100*	*Verin DE 2540 – 100*
5	*1*	*Axe fût de vérin*	*Axe Ø30 – 130*
6	*1*	*A30DECOL63*	*Axe Ø30 L63 graissé*
7	*2*	*71GOUPILLEFENDUEØ8X50*	*Goupille fendue Ø8x50*
8	*2*	*30CM1212X17*	*Raccord*
9	*1*	*70ETRANGLEUR*	*Restricteur de débit*
10	*1*	*30AT1212X17*	*Raccord*
11	*1*	*30UM1212X17CYL*	*Raccord*
12	*2*	*Axe trappe*	*Axe Ø25 – 485*
13	*1*	*CLBR150x20-xx*	*Contre lame boulonnée 150x20*
14	*Suivant CLBR*	*71PB510*	*Vis pour CLBR ep20*
15	*Suivant CLBR*	*71NP158*	*Ecrou pour vis CLBR*
16	*1*	*71GOUPDIAM5X50FEN*	*Goupille fendue Ø5x50*

Références du Kit joint pour vérin : 502

D. Certificat de Conformité

Voir page suivante

DECLARATION CE de conformité
Selon annexe II.A de la directive « Machines » 2006/42/CE

Le fabricant : MAGSI

Je soussigné, Monsieur Boris PERSON, déclare sous ma propre responsabilité que l'accessoire de levage désigné ci-après :

Désignation de l'équipement : BBB

Type : Godet remplisseur de Big Bag

Année de fabrication :

Numéro de commande :

Satisfait à l'ensemble des dispositions pertinentes du texte réglementaire suivant :

- Directive Machines 2006/42/CE modifiée.

Nous attirons particulièrement l'attention des chefs d'établissements sur l'importance des dispositions applicables à la conduite et la circulation des chariots automoteurs à conducteur porté, telles qu'elles résultent de l'arrêté du 30 juillet 1974 modifié et de la lettre ministérielle du 19 octobre 1989, dont le strict respect est indispensable.

Conditions d'utilisation (non exhaustives) :

-Ne pas utiliser l'accessoire comme nacelle (pas de transport de personne).
-Il est rappelé qu'il est strictement interdit de passer sous la charge en hauteur.
-Il convient de s'assurer qu'aucune personne ne se trouve dans un rayon de 10 mètres autour de l'accessoire pendant son utilisation.
-Des consignes particulières à l'utilisation du nouvel équipement seront rédigées et portées à la connaissance du conducteur par le chef d'établissement.

Nom et adresse de la personne autorisé à constituer le dossier technique : Boris Person
Lieu : Sizun
Date de la déclaration :
Nom et Fonction du signataire : Boris PERSON – Directeur Général.

Signature :

MAGSI
ZA de BEL AIR
29450 SIZUN
TEL : 02.98.24.10.10 - FAX : 02.98.24.11.11